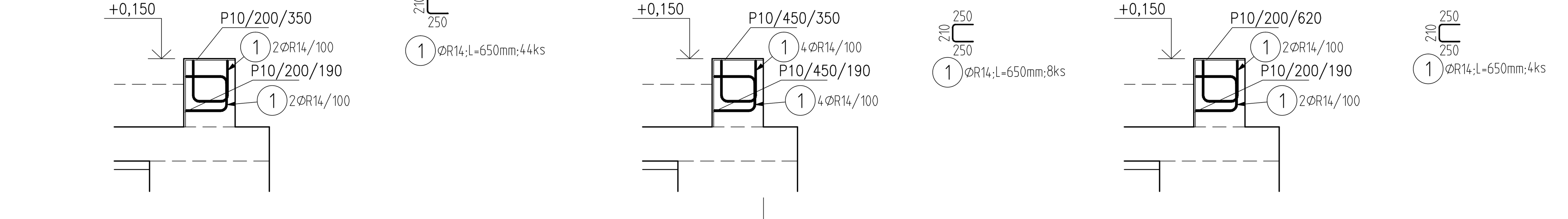

DETAIL 1, DETAIL 2, DETAIL 3

VÝKAZ VÝZTUŽE KOTVENÍ DESEK

Pol	Profil	Delka [mm]	ks	R 14
1	R 14	650	56	36.4
CELKOVA DELKA [m]				36.4
HMOTNOST [kg]				44.0
CELKOVA HMOTNOST [kg]				44.0

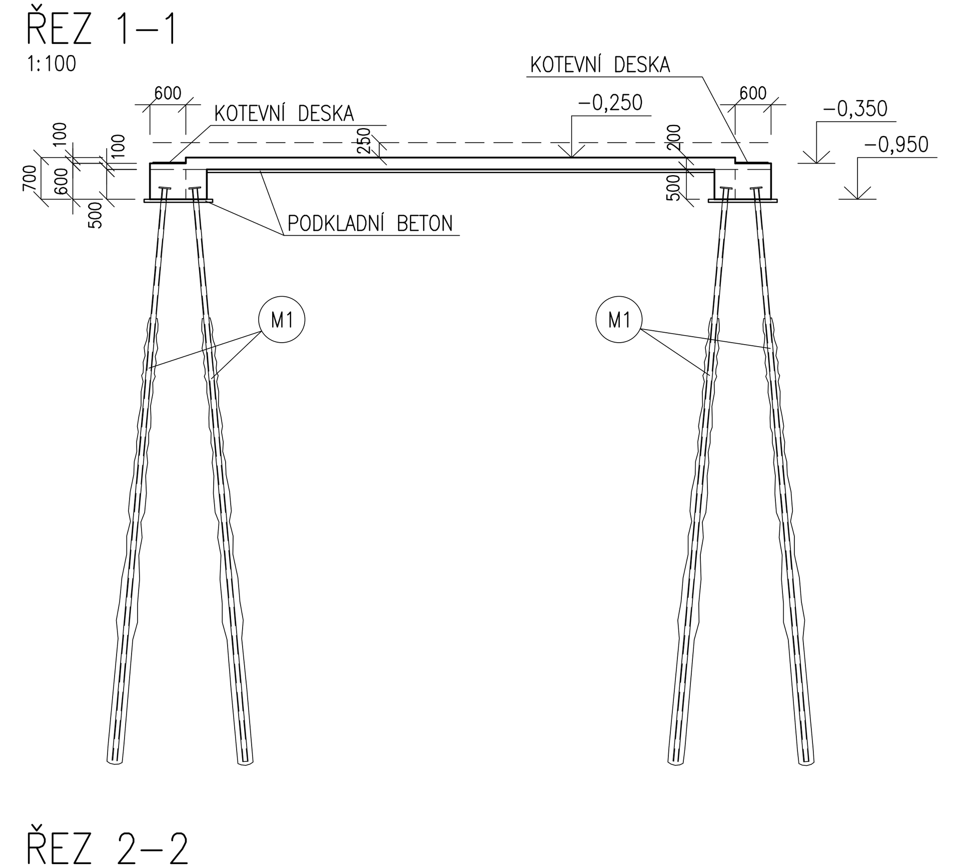

ŘEZ 1–1

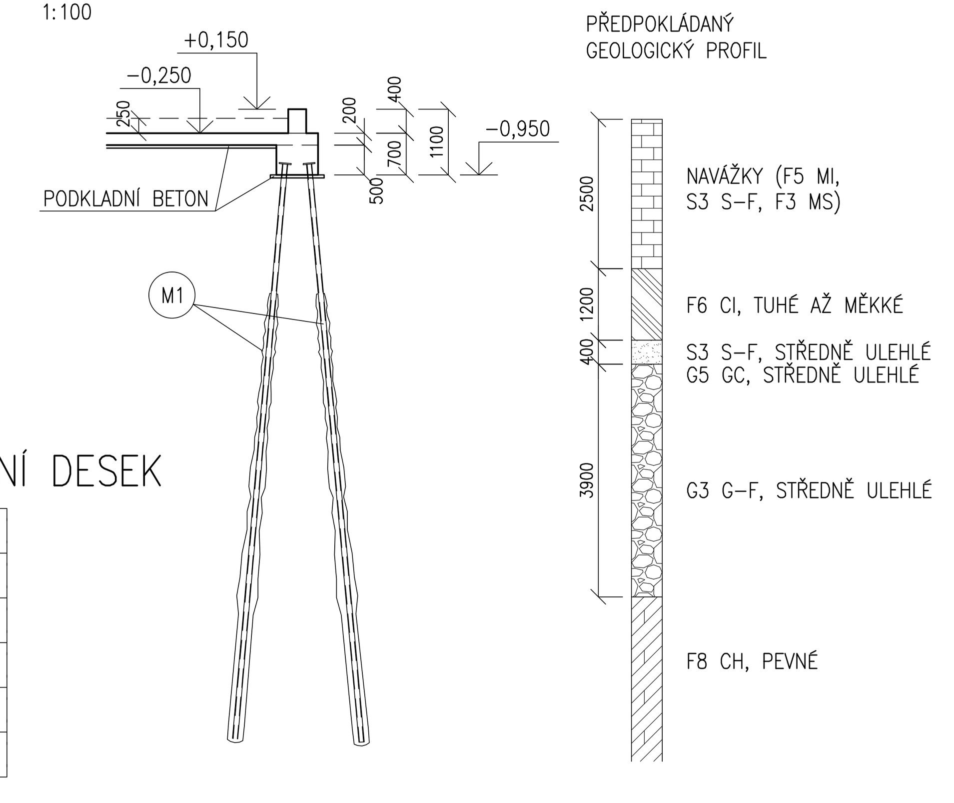

ŘEZ 2–2

POZNÁMKY

- NEZAKRESLENÉ OTVORY MUSÍ BÝT ODSOUHLASENY PROJEKTANTEM STAVEBNĚ KONSTRUKČNÍHO ŘEŠENÍ PŘED JEJICH PROVEDENÍM
- POD ŽELEZOBETONOVÝMI KONSTRUKCEMI BUDE PROVEDEN PODKLADNÍ BETON V MIN. TLOUŠŤCE 50mm
- NOVÉ ZÁKLADOVÉ KONSTRUKCE BUDOU OD STÁVAJÍCÍCH KONSTRUKCÍ ODDILATOVÁNY
- BETONÁŽ ZÁKLADOVÝCH KONSTRUKCÍ BUDE PROVEDENA VE 3 PRACOVNÍCH ZÁBĚRECH (KRAJNÍ POLE A NÁSLEDNĚ VNITŘNÍ POLE), ODSUP BETONÁŽE MEZI KRAJNÍMI POLI A VNITŘNÍM POLEM MIN. 10 DNÍ
- MIKROPILOTY BUDOU PROVÁDĚNY S VÝPAŽNICÍ
- ZÁKLADOVÉ KONSTRUKCE BUDOU OPATŘENY OCHRANNÝM OPATŘENÍM PROTI OMEZENÍ VLIVU BLUDNÝCH PROUDŮ DLE STUPNĚ Č.4, TZN. BUDE PROVEDENO KRYTÍ VÝZTUŽE MIN. 50mm, ZVÝŠENÁ KVALITA BETONU, DISTANČNÍKY Z VLÁKNOBETONU, ELEKTRICKY VODIVÉ PROPOJENÍ VÝZTUŽE A JEJÍ VYVEDENÍ NA POVRCH KONSTRUKCE, OMEZENÍ VZNIKU TRHLIN A JEJICH ŠÍŘE DO 0,2mm
- POD PODKLADNÍM BETONEM PROVÉST HUTNĚNOU ZEMINOVOU DESKU ZE ŠTĚRKOPÍSKU ČI BETONOVÉHO RECYKLÁTU MIN. TLOUŠŤKY 300mm S KONEČNÝM ZHUTNĚNÍM MIN. Edef,2=60MPa PŘI POMĚRU Edef,2/Edef,1=2,5. STÁVAJÍCÍ PLÁŇ PŘED PROVÁDĚNÍM NÁSYPU PŘEHUTNIT, MIN. ZHUTNĚNÍ STÁVAJÍCÍ PLÁNĚ MUSÍ BÝT Edef,2=30MPa PŘI POMĚRU Edef,2/Edef,1=2,5. PŘED REALIZACÍ HUTNĚNÉHO NÁSYPU JE NUTNO PROVÉST ZKOUŠKY ZHUTNĚNÍ A OVĚŘIT PROVEDITELNOST KONEČNÉHO POŽADOVANÉHO ZHUTNĚNÍ. V PŘÍPADĚ, ŽE NEBUDE MOŽNO DOSÁHNOUT POŽADOVANÝCH HODNOT, JE NUTNO PROVÉST MOCNĚJŠÍ ZEMINOVOU DESKU POPŘ. ZLEPŠIT STÁVAJÍCÍ ZEMINY NAPŘ. VÁPNĚNÍM TAK, ABY BYLO DOSAŽENO POŽADOVANÝCH HODNOT. PŘEDPOKLÁDANÝ POČET OVĚŘOVACÍCH ZKOUŠEK PŘED REALIZACÍ NÁSYPŮ JE 16.
- MIKROPILOTY BUDOU OPATŘENY TLAKOVÝMI A TAHOVÝMI HLAVAMI (P20/200–200)
- MIKROPILOTY BUDOU PROVÁDĚNY NÁSLEDUJÍCÍM ZPŮSOBEM:
  - ZHOTOVENÍ VRTU ROTAČNÍ TECHNOLOGIÍ ZA POUŽITÍ VÝPAŽNICE
  - VYTAHOVÁNÍ VRTNÉHO NÁŘADÍ A VYPLNĚNÍ VRTU ZÁLIVKOU
  - OSAZENÍ VÝZTUŽNÉ SILNOSTĚNNÉ OCELOVÉ TRUBKY
  - INJEKTÁŽ KOŘENOVÉ ČÁSTI MIKROPILOTY
  - MEZI VRTEM A VYPLŇOVÁNÍM VRTU ZÁLIVKOU A OSAZOVÁNÍM TRUBKY NESMÍ BÝT PRODLEVA. ZDVOJENÉ MIKROPILOTY BUDOU PROVÁDĚNY S ČASOVÝM ODSTUPEM TAK, ABY BYLO MOŽNÉ PROVÉST ŘÁDNĚ POZDĚJI PROVÁDĚNOU MIKROPILOTU A NEPORUŠIT JIŽ PROVEDENOU MIKROPILOTU, TZN. MUSÍ DOJÍT K VYTVRDNUTÍ INJEKTÁŽE DŘÍVE PROVÁDĚNÉ MIKROPILOTY.
- PŘI VRTÁNÍ MIKROPILOT NESMÍ BÝT PORUŠENY STÁVAJÍCÍ ZÁKLADOVÉ KONSTRUKCE
- PŘED PROVÁDĚNÍM MIKROPILOT JE NUTNO VYTYČIT VŠECHNY PODZEMNÍ SÍTĚ, KTERÉ VEDOU STAVENIŠTĚM
- V MÍSTĚ ULOŽENÍ OCELOVÝCH SLOUPŮ PROVÉST VYBRÁNÍ NA ÚROVEŇ –0,350 O PŮDORYSNÝCH ROZMĚRECH 450x550mm
- PŘED BETONÁŽÍ NADZÁKLADOVÝCH PRAHŮ BUDOU DO BEDNĚNÍ VLOŽENY OCELOVÉ PLECHY S KOTEVNÍ VÝZTUŽÍ VIZ DETAIL 1,2,3

M1	TRUBKOVÁ OCELOVÁ MIKROPILOTA DL. 9,7m S INJEKTOVANÝM KOŘENEM DL. 7,5m TR.ø89/10 (OCEL TŘÍDY S235) ODKLON OD SVISLICE 5°	74x
M2	TRUBKOVÁ OCELOVÁ MIKROPILOTA DL. 9,7m S INJEKTOVANÝM KOŘENEM DL. 7,5m TR.ø89/10 (OCEL TŘÍDY S235) ODKLON OD SVISLICE 10°	8x
M3	TRUBKOVÁ OCELOVÁ MIKROPILOTA DL. 9,7m S INJEKTOVANÝM KOŘENEM DL. 7,5m TR.ø89/10 (OCEL TŘÍDY S235) ODKLON OD SVISLICE 0° (SVISLÁ)	2x
D1	PŘEDEM ZABETONOVANÝ PLECH DO NADZÁKLADOVÉHO PRAHU VIZ DETAIL1	11x
D2	PŘEDEM ZABETONOVANÝ PLECH DO NADZÁKLADOVÉHO PRAHU VIZ DETAIL1	2x
D3	PŘEDEM ZABETONOVANÝ PLECH DO NADZÁKLADOVÉHO PRAHU VIZ DETAIL1	1x

X,XXX HORNÍ LÍC ŽELEZOBETONOVÉ KONSTRUKCE
X,XXX DOLNÍ LÍC ŽELEZOBETONOVÉ KONSTRUKCE
ŽELEZOBETON

BETON C30/37 XC4–CI 0,2 — ZÁKLADOVÁ DESKA, PASY
C12/15 X0 — PODKLADNÍ BETON
VÝZTUŽ B 500B, B 500A (KARI SÍTĚ)
OCEL TŘÍDY S235
KONTROLNÍ TŘÍDA 2 DLE ČSN EN 13670

VŠECHNY POUŽITÉ MATERIÁLY MUSÍ SPLŇOVAT POŽADAVKY TECHNICKÝCH NOREM A PŘÍSLUŠNÉ LEGISLATIVY ČESKÉ REPUBLIKY.
VŠECHNY VÝROBKY MUSÍ BÝT POUŽITY V SOULADU S TECHNICKÝMI LISTY VÝROBCŮ.

VÝKAZ OCELOVÝCH PLECHŮ

11x	P10/200/350 (OCEL S235)	60,5kg
12x	P10/200/190 (OCEL S235)	36,0kg
2x	P10/450/350 (OCEL S235)	24,8kg
2x	P10/450/190 (OCEL S235)	13,4kg
1x	P10/200/620 (OCEL S235)	9,7kg
	CELKEM	144,4kg
	DROBNÝ A SPOJOVACÍ MAT. (6%)	8,7kg
	CELKEM	153,1kg

VÝKAZ VÝMĚR

OBJEM BETONU ZÁKLADOVÉ DESKY	156m3
OBJEM BETONU ZÁKLADOVÝCH PASŮ	59,5m3
OBJEM BETONU NADZÁKLADOVÝCH PRAHŮ	3,2m3

– NEVYKAZOVÁN PODKLADNÍ BETON, VÝKOPY, HUTNĚNÉ ZEMINOVÉ DESKY POD ZÁKLADOVOU DESKOU, HUTNĚNÍ PLÁNĚ

PLOCHA SVISLÉHO BEDNĚNÍ PASŮ	194,0m2
PLOCHA SVISLÉHO BEDNĚNÍ DESKY	43,0m2
PLOCHA SVISLÉHO BEDNĚNÍ NADZÁKLADOVÝCH PRAHŮ	19,0m2
PLOCHA VODOROVNÉHO BEDNĚNÍ DESKY	5,0m2
OBLOŽENÍ STÁVAJÍCÍCH SLOUPŮ	6,5m2
ODHAD MNOŽSTVÍ VÝZTUŽE ZÁKLADOVÝCH PASŮ	115,0kg/m3
ODHAD MNOŽSTVÍ VÝZTUŽE ZÁKLADOVÉ DESKY (84% KARI SÍTĚ)	139,0kg/m3
ODHAD MNOŽSTVÍ SVAŘOVANÉ VÝZTUŽE (OPATŘENÍ PROTI BLUDNÝM PROUDŮM)	370,0kg
NEREZOVÉ OCELOVÉ DESKY SE ZÁVITEM PRO KONTROLU BLUDNÝCH PROUDŮ	6x
TRUBKOVÁ OCELOVÁ MIKROPILOTA DL. 9,7m S INJEKTOVANÝM KOŘENEM DL. 7,5m TR.ø89/10 (OCEL TŘÍDY S235) VČ. TLAKOVÉ A TAHOVÉ HLAVY ODKLON OD SVISLICE 5°	74x
TRUBKOVÁ OCELOVÁ MIKROPILOTA DL. 9,7m S INJEKTOVANÝM KOŘENEM DL. 7,5m TR.ø89/10 (OCEL TŘÍDY S235) VČ. TLAKOVÉ A TAHOVÉ HLAVY ODKLON OD SVISLICE 10°	8x
TRUBKOVÁ OCELOVÁ MIKROPILOTA DL. 9,7m S INJEKTOVANÝM KOŘENEM DL. 7,5m TR.ø89/10 (OCEL TŘÍDY S235) VČ. TLAKOVÉ A TAHOVÉ HLAVY ODKLON OD SVISLICE 0° (SVISLÁ)	2x

Č. REVIZE: REVISION NO.:	DATUM VYDÁNÍ: DATE OF ISSUE:	POPIS REVIZE: DESCRIPTION OF THE REVISION:	VYPRACOVAL: ELABORATED BY:

GENERÁLNÍ PROJEKTANT: GENERAL DESIGNER:	K4 ARCHITECTS & ENGINEERS, K4 a.s., Kociánka 8/10, BRNO 612 00, tel.: +420 541 126 611, fax.: +420 541 126 610, e-mail: brno@k4.cz, www.k4.cz
INVESTOR: CLIENT:	ČSAD Brno holding, a.s. Opuštěná 227/4, Trnitá, 602 00 Brno
OBJEDNATEL: PROJECT MANAGER:	ČSAD Brno holding, a.s. Opuštěná 227/4, Trnitá, 602 00 Brno
SUBDODAVATEL: SUBCONTRACTOR:	HURYTA s.r.o. Staňkova 557/18a 602 00 Brno
AUTORIZACE: AUTHORIZED BY:	
ČÍSLO PARÉ: DOCUMENT SET NUMBER:	
NÁZEV AKCE: TITLE:	MODERNIZACE ÚSTŘEDNÍHO AUTOBUSOVÉHO NÁDRAŽÍ ZVONAŘKA
MANAŽER PROJEKTU: PROJECT DIRECTOR:	Ing. Roman Havlišta
ARCHITEKT: ARCHITECT:	Ing. arch. Ondřej Švancara
HLAVNÍ INŽENÝR: CHIEF PROJECT MANAGER:	Ing. arch. Pavel Stříteský
PROJEKTANT: DESIGNER:	Ing. Aleš Kika
ZAKÁZKA Č.: CONTRACT NO.:	1284 — ODDÍL: PART: 05
STAVEBNÍ OBJEKT: BUILDING PART:	SO 01 - STAVEBNÍ ÚPRAVY NÁDRAŽNÍ BUDOVY
DATUM: DATE:	30. 10. 2018
MĚŘÍTKO: SCALE:	1:100
OBCHODNÍ SOUBOR: PACKAGE:	
STUPEŇ PD: PROJECT STATUS:	DPS
KÓD DOKUMENTACE: CODE:	D.1.2
OBSAH: CONTENT:	ZÁKLADY - TVAR
ČÍSLO VÝKRESU: DRAWING NUMBER: / REVIZE: REVISION:	1284_05_15_05_00